FICHE TECHNIQUE
N° 006

Serrure GBS87 + GBS86 (serrure opposée)
FONCTION ANTIPANIQUE

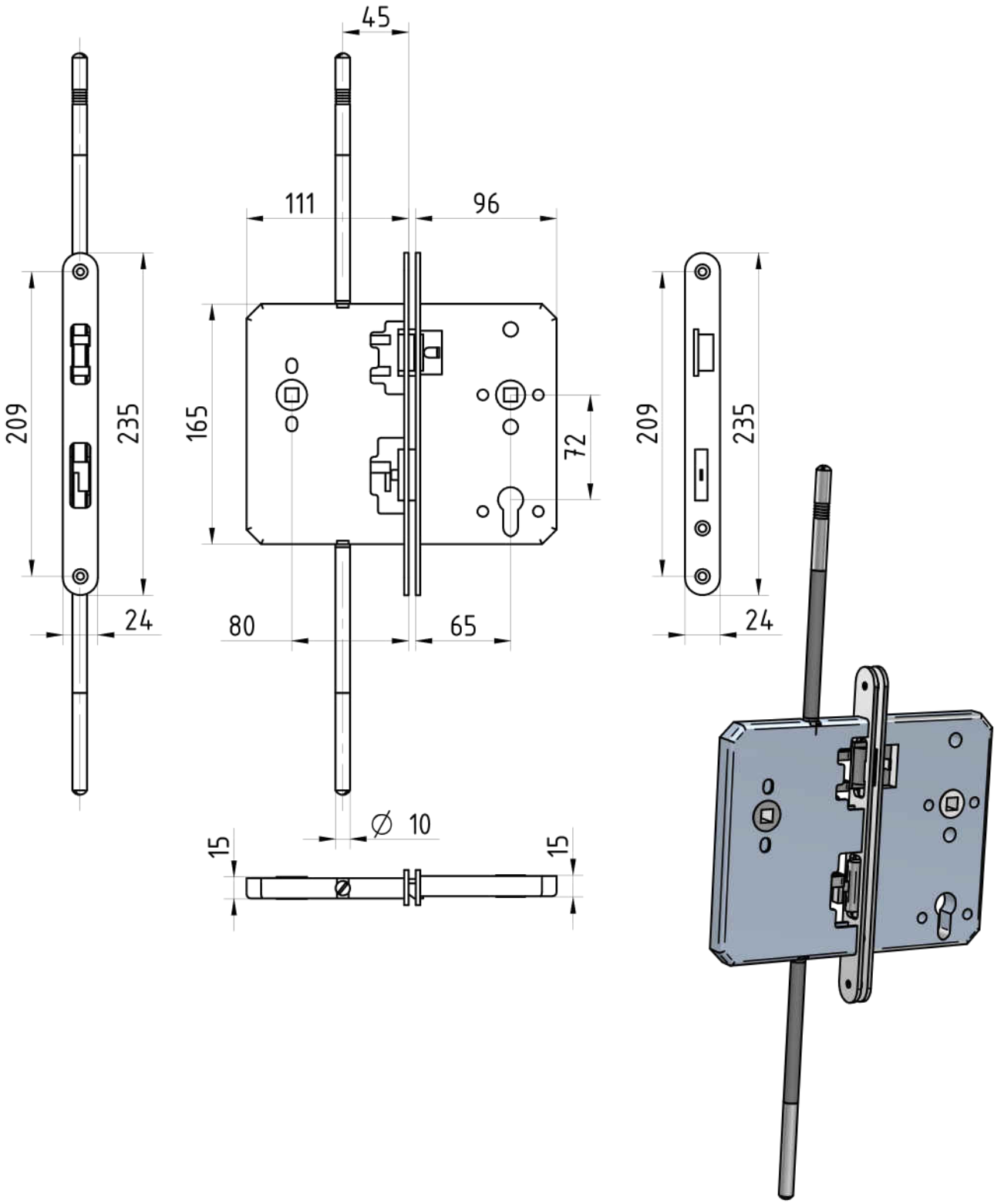

serrure antipanique sur deux vantaux
(sans crémone encastrée ou en applique sur le vantail semi-fixe)
entraxe : 72 mm
serrure GBS 87 axe du cylindre : 65 mm
serrure GBS 86 axe du cylindre : 80 mm